DVEŘNÍ MADLO PŘÍMÉ 30x20 PRO JEDNOSTRANNÉ UCHYCENÍ

celonerezové, provedení nerez–mat

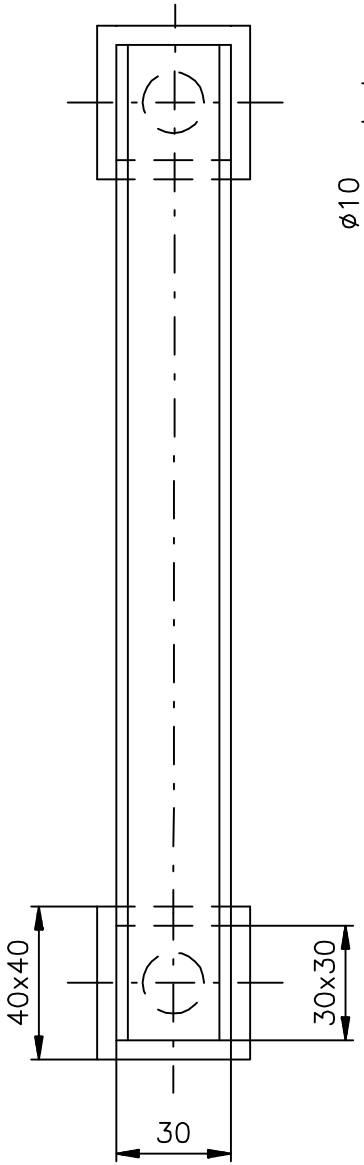

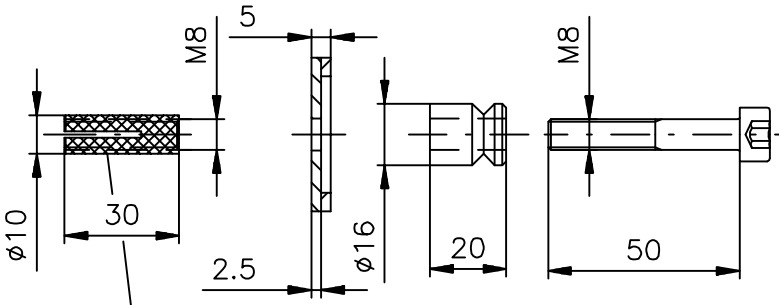

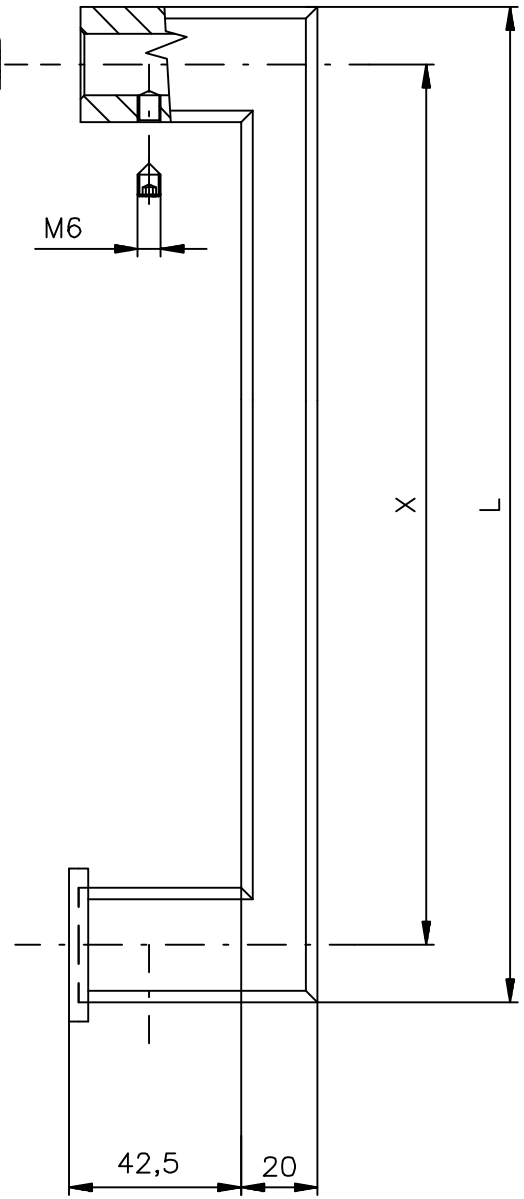

Rozpínací hmoždinka (Ms)
pro dřevěné dveře
(není součástí výrobku)

Tabulka velikostí madel

celková délka "L"	rozteč "x"
260 mm	230 mm
380 mm	350 mm
530 mm	500 mm
680 mm	650 mm
830 mm	800 mm

KUSOVNÍK:

madlo úplné	1 ks	šroub M8x50	2 ks
čep madla	2 ks	stav.šroub M6x6	2 ks
čtvercová podl.	2 ks	imbus klíč č.3	1 ks

www.rostex.cz

Výrobce: ROSTEX VYŠKOV, s.r.o.