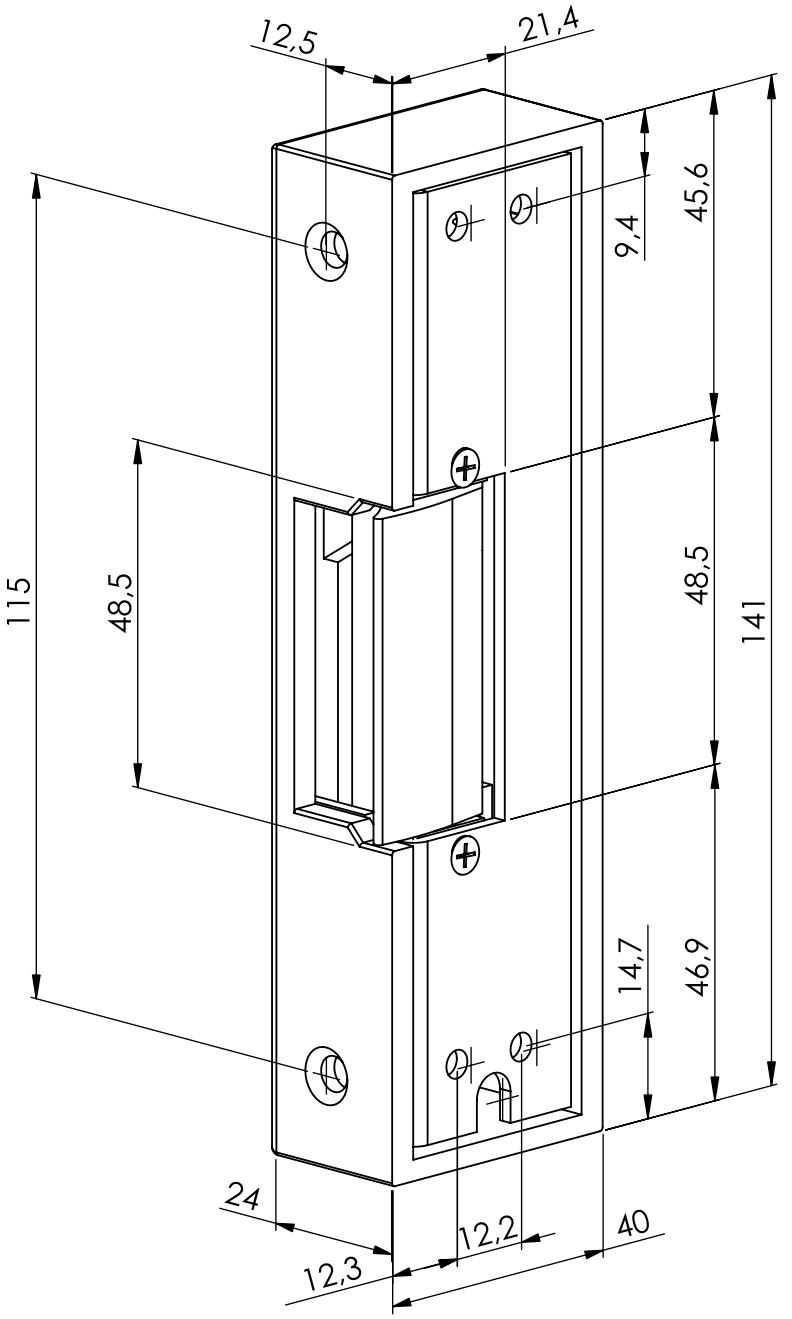
12,5
21,4
45,6
9,4
115
48,5
48,5
141
14,7
46,9
24
12,2
40
12,3

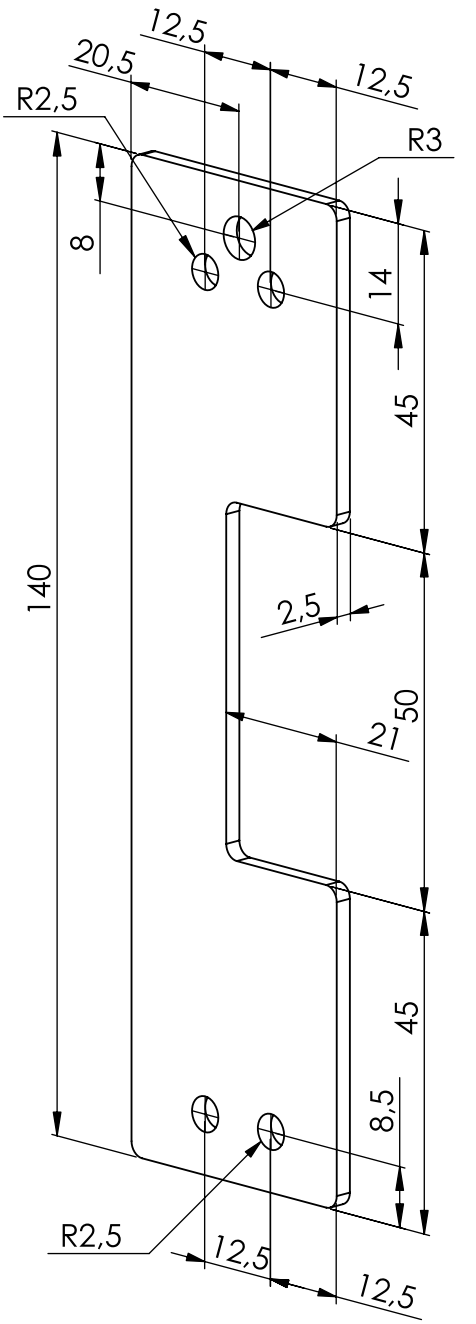
12,5
20,5
12,5
R2,5
R3
8
14
45
140
2,5
50
21
45
8,5
R2,5
12,5
12,5

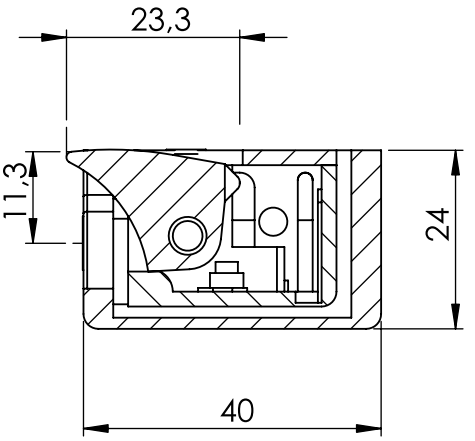
23,3
11,3
24
40

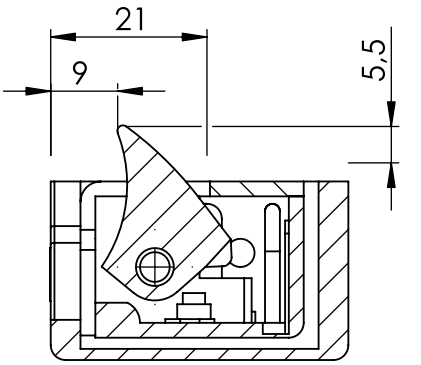
21
9
5,5